平成25年度　東京学生柔道優勝大会(男子62回　女子24回)

男　子

1	国士舘大学
2	桜美林大学
3	慶應義塾大学
4	学習院大学
5	東京工業大学
6	國學院大学
7	成蹊大学
8	専修大学
9	大東文化大学
10	東京経済大学
11	中央大学
12	武蔵大学
13	順天堂大学
14	一橋大学
15	明治学院大学
16	日本体育大学
17	日本文化大学
18	早稲田大学
19	法政大学
20	上智大学

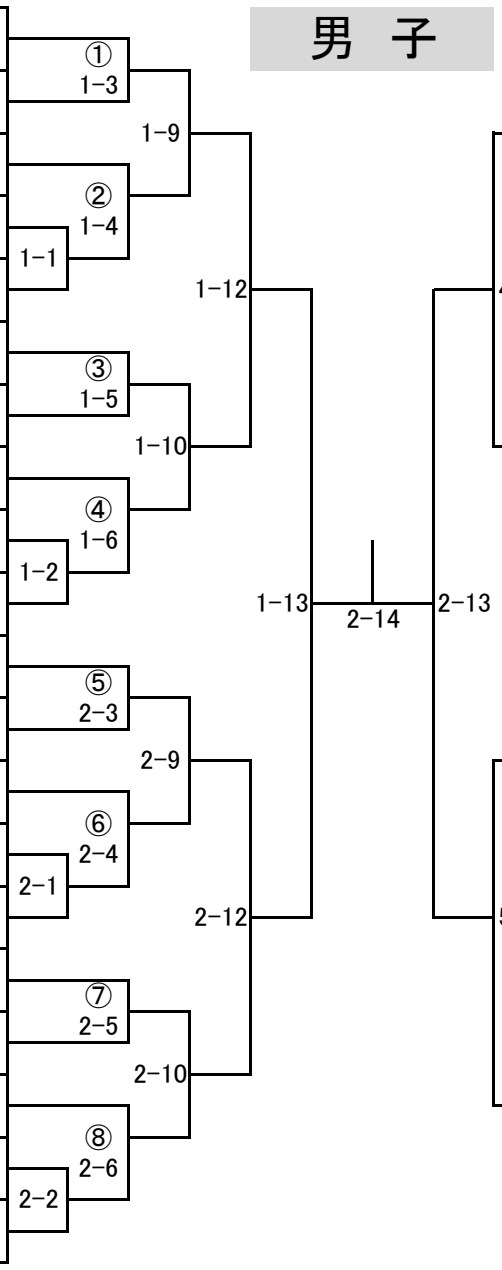

21	明治大学
22	明星大学
23	駒澤大学
24	大正大学
25	立教大学
26	東海大学
27	立正大学
28	帝京科学大学
29	東京有明医療大学
30	芝浦工業大学
31	日本大学
32	東京理科大学
33	東洋大学
34	東京大学
35	東京学芸大学
36	拓殖大学
37	青山学院大学
38	亜細亜大学
39	帝京大学
40	創価大学
41	東京農業大学
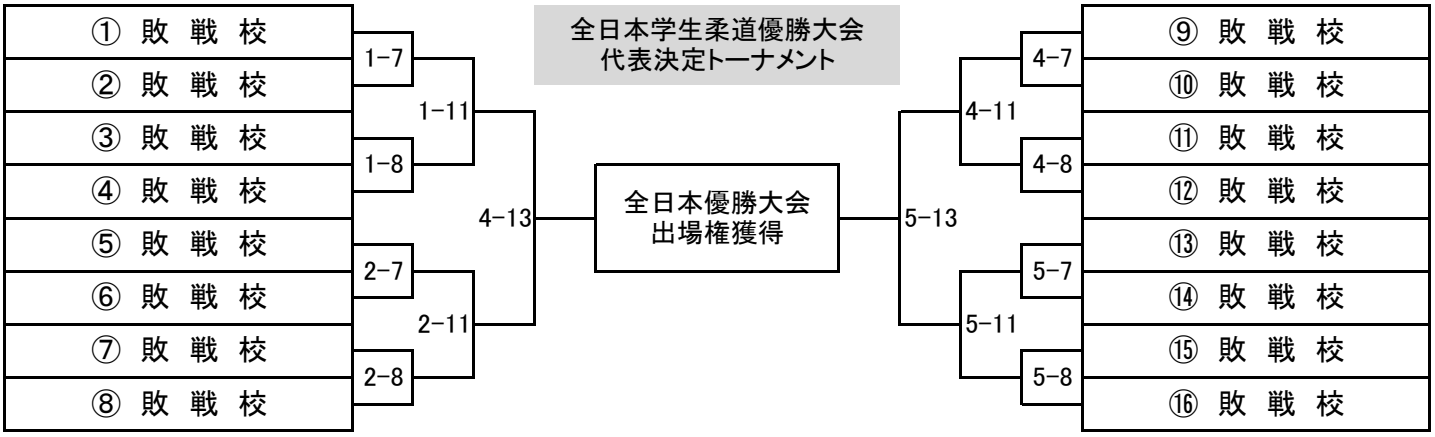
全日本学生柔道優勝大会
代表決定トーナメント