# 平成28年度東京学生柔道優勝大会（男子64回　女子26回）男子

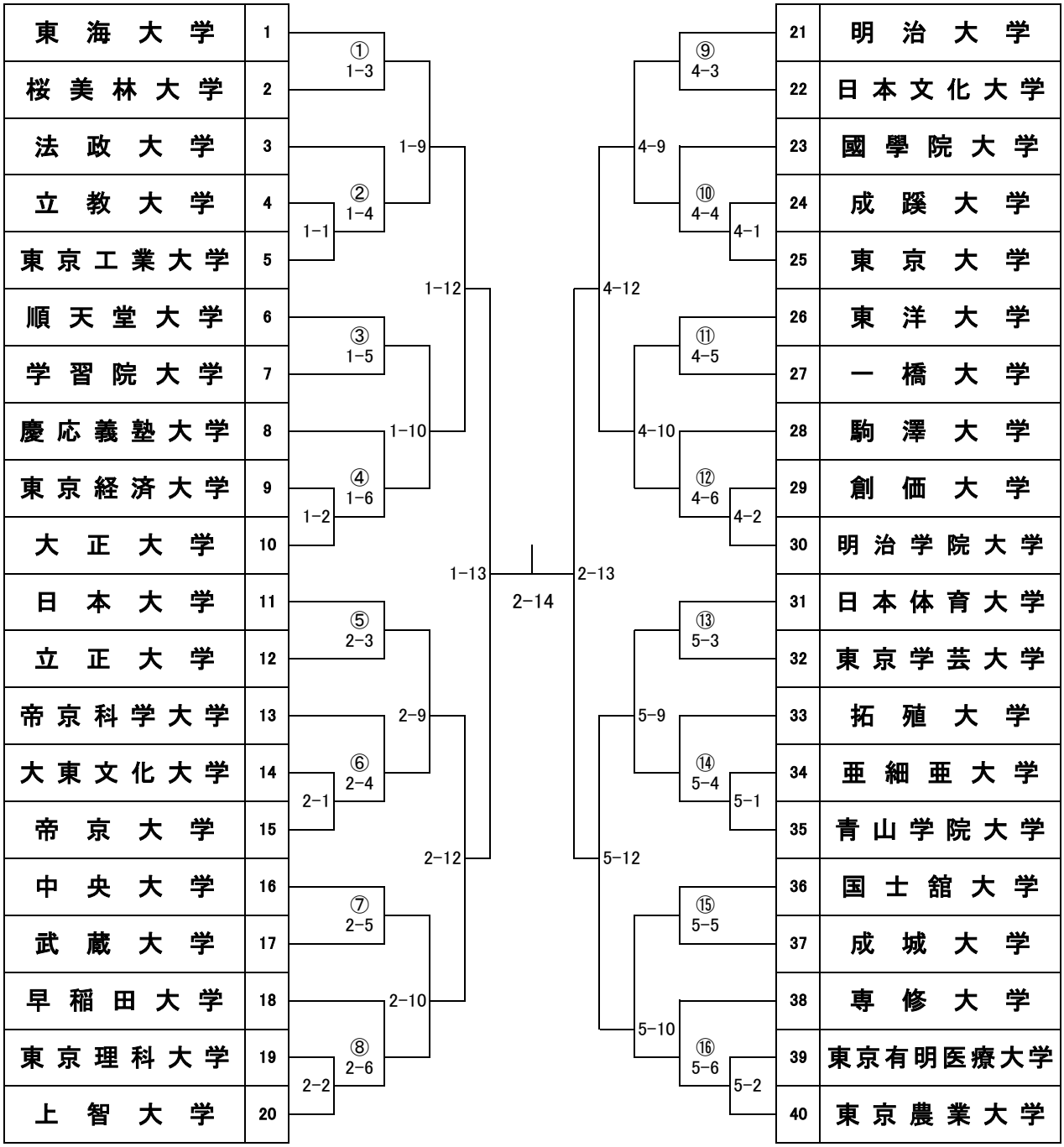

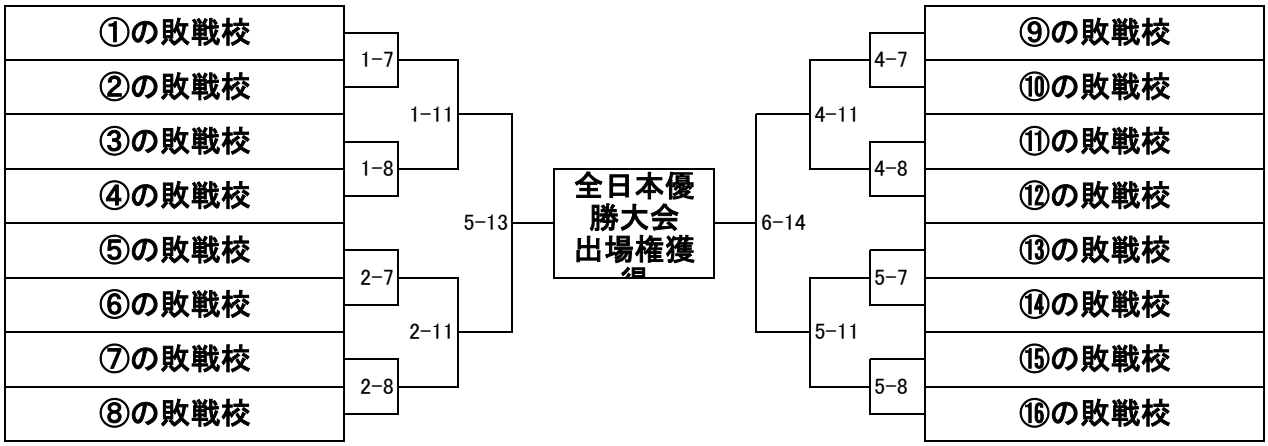
## 全日本優勝大会出場権獲得