2022年東京学生柔道体重別選手権大会（男子41回　女子38回）男子81kg級

国士舘大学	安藤　稀梧	1
國學院大学	岩下　幹人	2
創価大学	岸良　武輝	3
大正大学	村越　海風	4
東京大学	小柳　太一朗	5
法政大学	飯田　恒星	6
順天堂大学	河合　瞬也	7
東京学芸大学	川上　真輝	8
帝京大学	木村　亮太	9
日本体育大学	山城　和也	10
中央大学	青井　辰樹	11
東京有明医療大学	小泉　颯太朗	12
専修大学	鈴木　遥己	13
駒澤大学	飯塚　春貴	14
日本大学	中村　和真	15
明治大学	小川　剛生	16
一橋大学	小池　凛太	17
東京農業大学	戸村　聡太郎	18
早稲田大学	横山　景一	19
慶應義塾大学	杉村　晃希	20
日本体育大学	大竹　龍之助	21
国士舘大学	中西　雄星	22
大東文化大学	宇賀神　圭太	23
早稲田大学	長澤　篤希	24
帝京大学	三輪　魁星	25
芝浦工業大学	笹野　翔太郎	26
武蔵大学	門脇　玄	27
亜細亜大学	菅原　健也	28
専修大学	國武　陸	29
一橋大学	湯澤　謙	30
明星大学	瀧本　光	31
拓殖大学	渡邉　基希	32
東京農業大学	奈良　信幸	33
帝京科学大学	田邉　夢人	34
東海大学	井上　太陽	35
大正大学	西村　空	36
東洋大学	居村　大輝	37
青山学院大学	川辺　俊	38

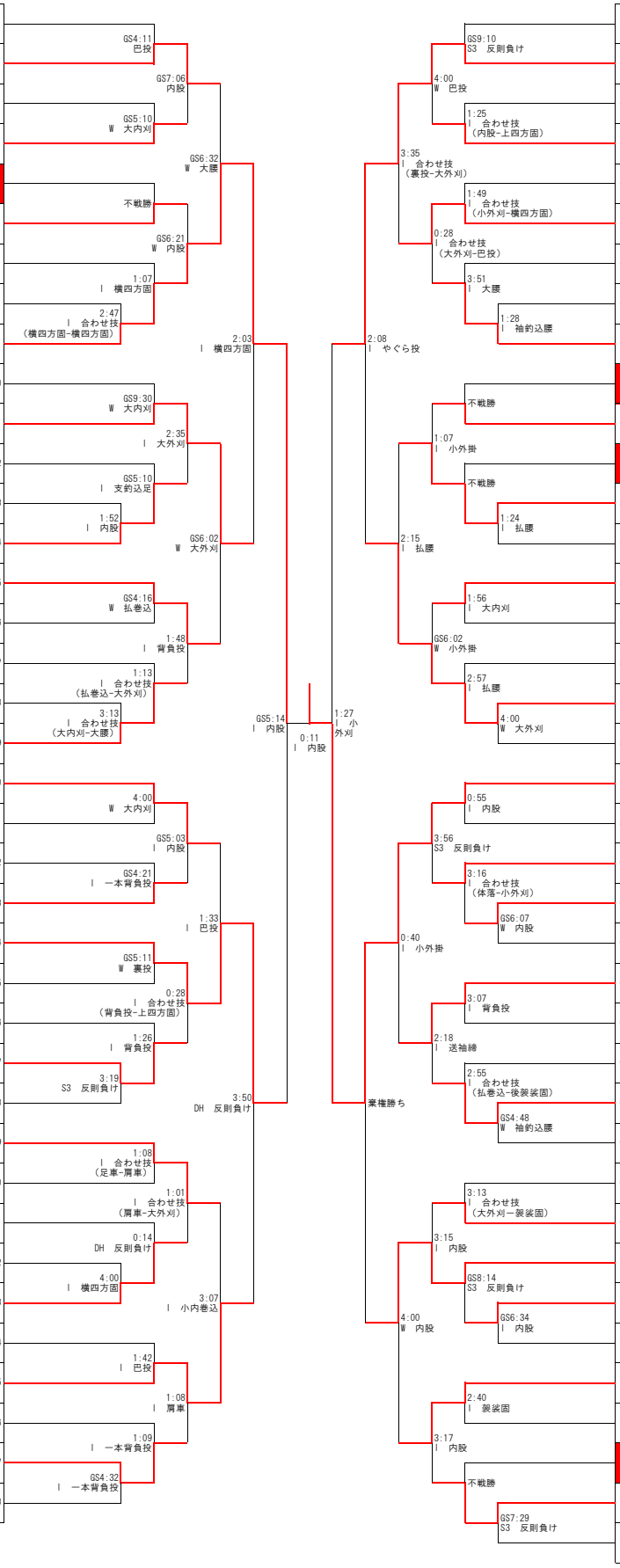

39	崔　宇辰	東海大学
40	騰川　雄一朗	國學院大学
41	菊地　智貴	東京学芸大学
42	大石　樹人	専修大学
43	紅谷　駿光	創価大学
44	伊藤　好誠	日本大学
45	小泉　慶翔	武蔵大学
46	西山　泰哲	一橋大学
47	三崎　甲斐	大正大学
48	藤原　直生	日本体育大学
49	三並　大将	帝京大学
50	岡本　雄揮	東京大学
51	柴田　蓮音	帝京科学大学
52	松崎　渡	早稲田大学
53	吉田　凌梧	拓殖大学
54	宮崎　元汰	青山学院大学
55	松川　哉太	亜細亜大学
56	籾山　勇大	順天堂大学
57	長谷川　大翔	立教大学
58	澤口　宗志	日本体育大学
59	姜　効谷	一橋大学
60	篠原　泰斗	東洋大学
61	小磯　匠海	大正大学
62	櫂渕　優	青山学院大学
63	菅原　翼	中央大学
64	横須賀　快	日本文化大学
65	阿部　拓海	東京農業大学
66	増田　彪冴	東海大学
67	松永　蓮太郎	慶應義塾大学
68	石嵜　信太郎	帝京大学
69	徳持　英隼	明治大学
70	菅原　幸大	日本体育大学
71	杉本　将一朗	国士舘大学
72	羽石　陽	大東文化大学
73	賀持　喜道	日本大学
74	竹　裕駿	明治学院大学
75	末広　多聞	東京大学
76	井上　泰司	國學院大学
77	飯田　健介	早稲田大学