平成27年度東京学生柔道体重別選手権大会（男子34回　女子31回）男子73kg級【代表 16名】

帝京科学大学	中村一那	1
立正大学	藤野史也	2
東京農業大学	齋藤貴裕	3
学習院大学	工藤敦史	4
国士舘大学	奥大成	5
大東文化大学	岩崎佑樹	6
東洋大学	川下寛斗	7
創価大学	佐藤弘一	8
東海大学	村上洋平	9
専修大学	等々力義英	10
慶應義塾大学	安藝悠馬	11
亜細亜大学	町田大気	12
明治大学	新島毅之	13
早稲田大学	吉野拓馬	14
東京大学	松本悠志	15
順天堂大学	山下雄大	16
駒澤大学	森戸雄也	17
成蹊大学	玉川健志郎	18
一橋大学	青木卓仁	19
明治学院大学	吉江勇翔	20
日本文化大学	本橋稔耶	21
順天堂大学	平山慧周	22
大東文化大学	宮澤大	23
東京経済大学	大塚大輔	24
國學院大学	内山将太	25
日本体育大学	伊奈慶貴	26
立正大学	永田雅士	27
亜細亜大学	成島和貴	28
拓殖大学	三上悟	29
大正大学	小田桐誠	30
武蔵大学	小林拓史	31
駒澤大学	剱田典弘	32
国士舘大学	三井大輝	33
桜美林大学	小手博文	34
中央大学	佐藤光将	35
立教大学	山村佳輝	36
成城大学	佐伯勇輝	37
東海大学	小野翼	38
帝京科学大学	横山綾亮	39
青山学院大学	戸木雄一	40
慶應義塾大学	中山倫太郎	41
東京学芸大学	岩田侑己	42
帝京大学	長瀬陸	43

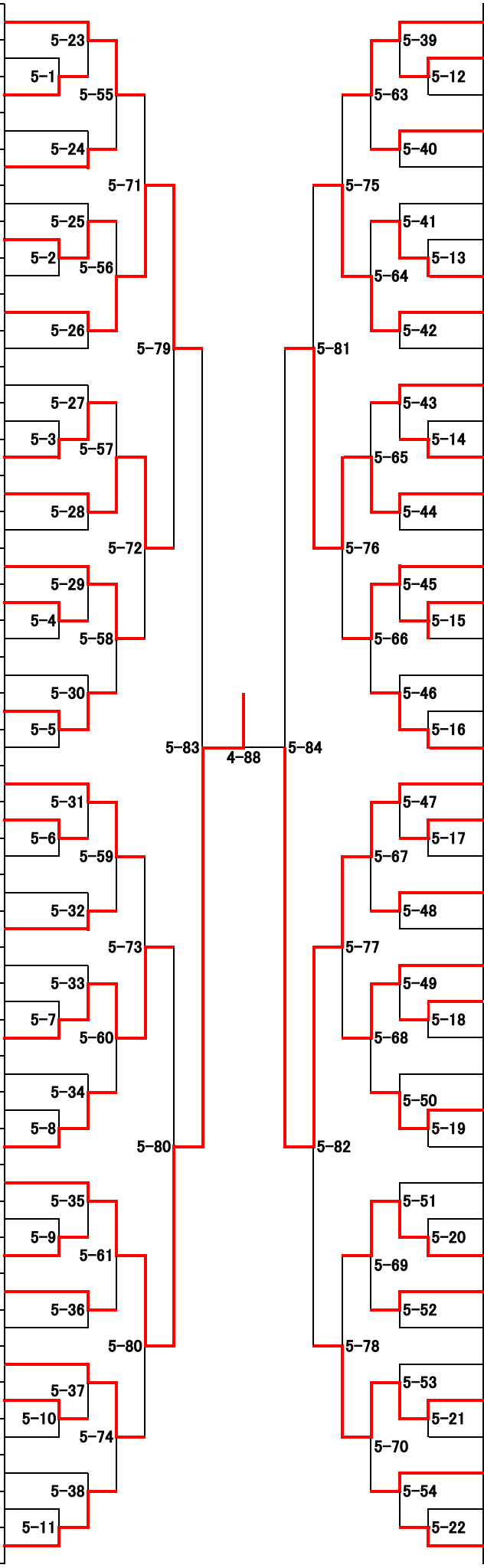

44	細木智樹	国士舘大学
45	飛倉佑亮	専修大学
46	高吉俊章	帝京科学大学
47	三觜修斗	慶應義塾大学
48	小川誠人	一橋大学
49	吉原大貴	早稲田大学
50	久保田龍	学習院大学
51	近藤航冴	日本体育大学
52	高梨優也	東海大学
53	大沼明敬	大正大学
54	佐藤恵夢	立教大学
55	梅井大地	明治大学
56	水谷公	拓殖大学
57	福岡克仁	日本大学
58	辻敏宏	成蹊大学
59	郡司駿	中央大学
60	和藤純哉	立正大学
61	石渡勇樹	東京経済大学
62	牧野祐典	桜美林大学
63	佐々木遊	東京理科大学
64	望月隆光	順天堂大学
65	岩渕侑生	国士舘大学
66	田中聖也	東洋大学
67	秋永憲秀	創価大学
68	渡辺純也	帝京科学大学
69	山本脩策	中央大学
70	立山宗一郎	明治大学
71	篠山友和	駒澤大学
72	扶川穂	東京大学
73	木下将充	法政大学
74	矢野雄大	早稲田大学
75	新島尚紀	立正大学
76	菅原将吾	慶應義塾大学
77	原田勇大	成城大学
78	戸室三四郎	國學院大学
79	中村卓	亜細亜大学
80	氏家大祐	東京工業大学
81	北嶋洋介	東京学芸大学
82	渡邉剛志	順天堂大学
83	堤英也	立教大学
84	滝沢祐太	大東文化大学
85	梅津亮太	明治学院大学
86	横山道徳	大正大学